INTex ULTIMATE DESIGN
შპს „ინტექსი“ I.D.: 211349753
ვაჟა ფშაველას გამზ. №16
0160 თბილისი, საქართველო

ქ.თბილისში, სადგურ ლილოს მიმდებარედ (ნაკვ. №005/061) შპს „სოკარ ჯორჯია პეტროლეუმი“-ს 1100 მ ^{3} ტევადობის გათხევადებული ნახშირწყალბადიანი აირის (გნა) საწყობის მშენებლობის პროექტი

(მსუბუქი კონსტრუქციის ჯიხური -- ობიექტი № 8)

არქიტექტურული ნაწილი

თბილისი 2019 წელი

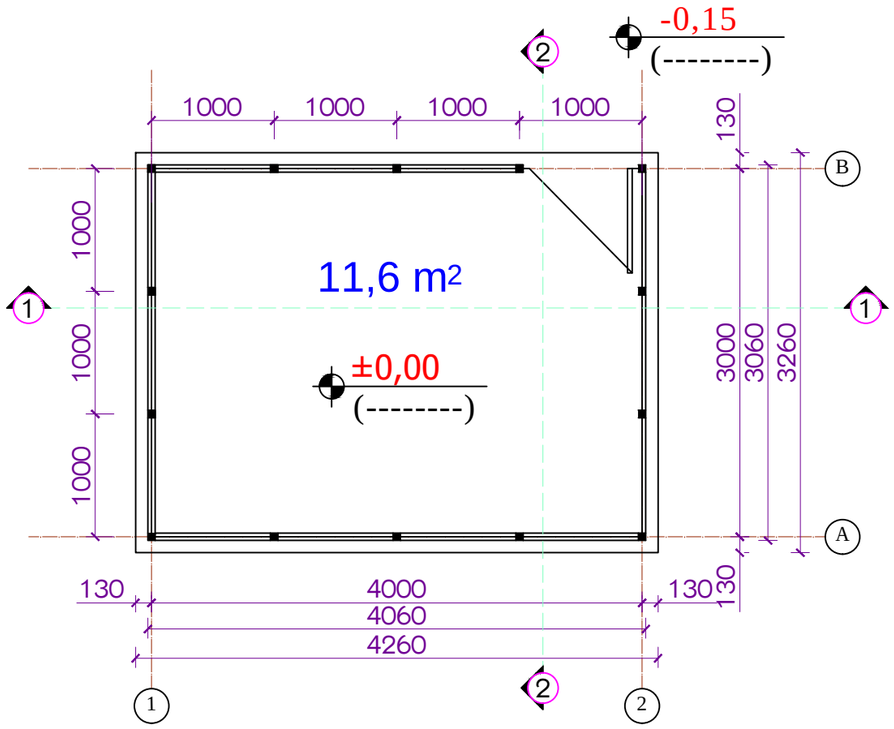

01 გეგმა ±0.00 ნიშნულზე
მასშტაბი 1:100

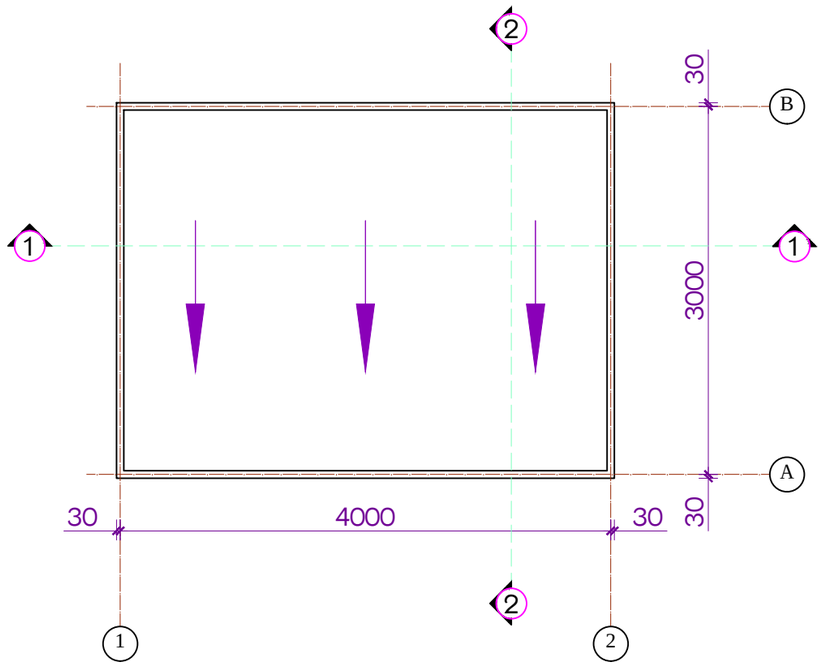

02 სახურავის გეგმა
მასშტაბი 1:100

INTEX ULTIMATE DESIGN
დამგეგმარებელი:
შპს „ინტექსი" ს/კ.: 211349753
ვაჟა ფშაველას გამზ. №16
0160 თბილისი, საქართველო

დამკვეთი: შპს „სოკარ ჯორჯია
პეტროლეუმი"
ID ნომერი: 202352514

ობიექტი:
ნავთობპროდუქტების საწყობი
მის.:
ქ.თბილისი , სადგურ ლილოს მიმდე-
ბარედ (ნაკვ. №005/061)

სიტუაციური ჭრილი

01

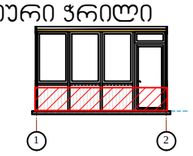

02

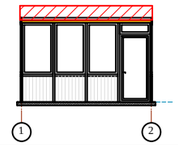

№	თარიღი	
1		
2		
3		
4		
5		
6		

გამოცემა: 08. 2019 წ.

პროექტის №

DWG FILE: SOCAR LPG TERMINAL

შეასრულა: ზ. ნადირაძე

შეამოწმა: თ. გოცირიძე

საავტორო უფლებები: INTEX ltd.

ნახაზი:
1. გეგმა ±0.00 ნიშნულზე
2. სახურავის გეგმა

A-101

A3

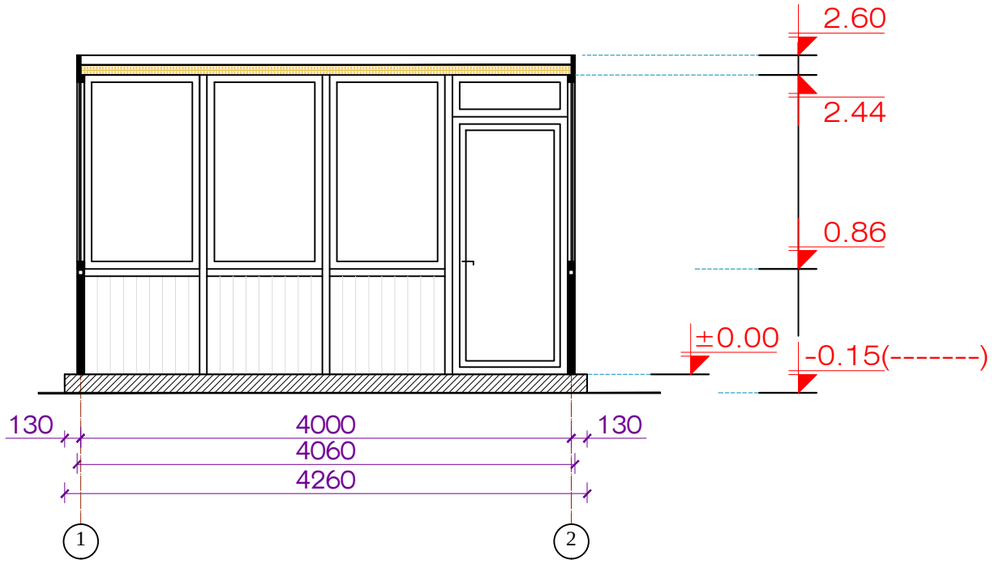

01 ჭრილი 1-1
მასშტაბი 1:50

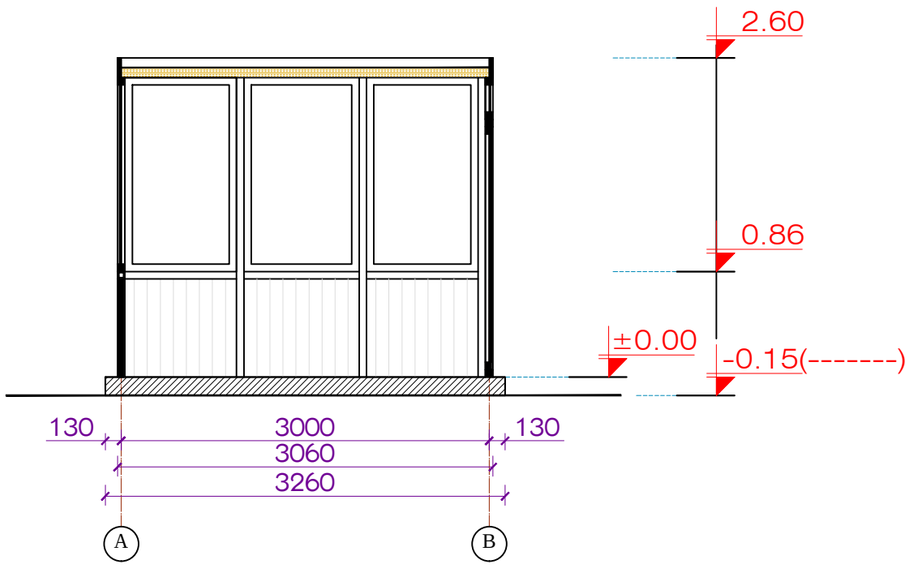

02 ჭრილი 2-2
მასშტაბი 1:50

INTEX ULTIMATE DESIGN
დამგეგმარებელი:
შპს „ინტექსი" ს/კ.: 211349753
ვაჟა ფშაველას გამზ. №16
0160 თბილისი, საქართველო

დამკვეთი: შპს „სოკარ ჯორჯია
პეტროლეუმი"
ID ნომერი: 202352514

ობიექტი:
ნავთობპროდუქტების საწყობი
მის.:
ქ.თბილისი , სადგურ ლილოს მიმდე-
ბარედ (ნაკვ. №005/061)

სიტუაციური გეგმა

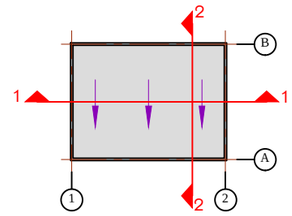

№	თარიღი	
1		
2		
3		
4		
5		
6		

გამოცემა: 08. 2019 წ.

პროექტის №
DWG FILE: SOCAR LPG TERMINAL

შეასრულა: ზ. ნადირაძე
შეამოწმა: თ. გოცირიძე

საავტორო უფლებები: INTEX ltd.

ნახაზი:
1. ჭრილი 1-1
2. ჭრილი 2-2

A-201

A3

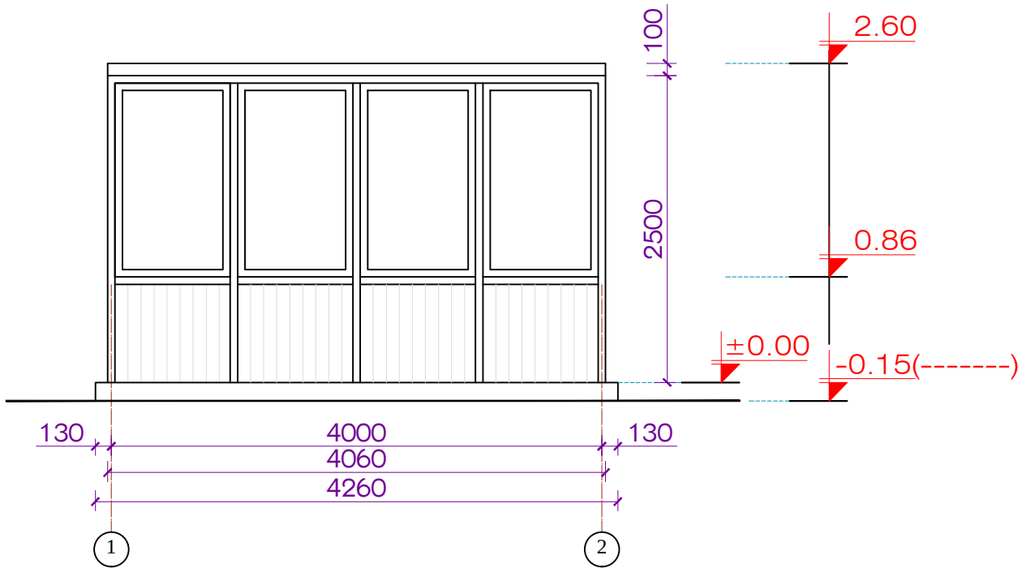

01 ფასადი 1-2 ღერძებში
მასშტაბი 1:50

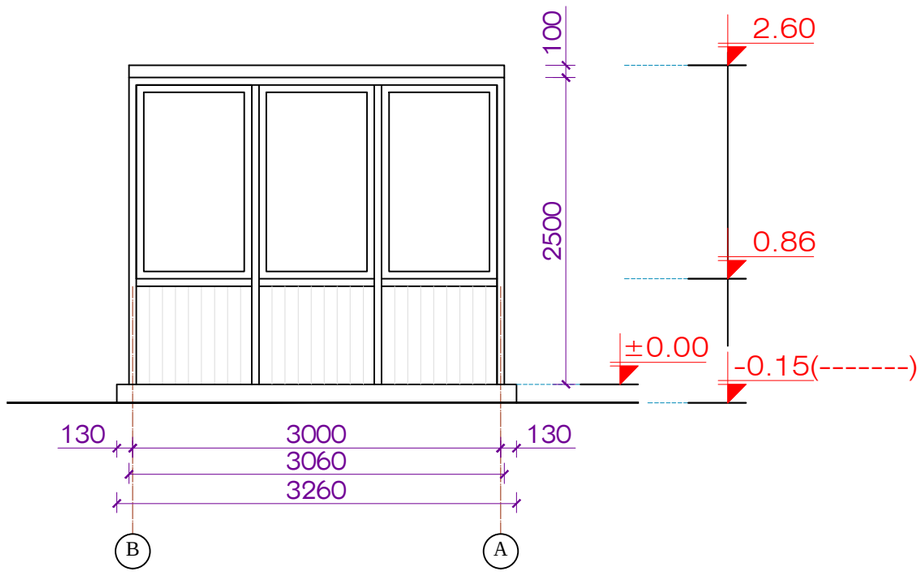

02 ფასადი 2-1 ღერძებში
მასშტაბი 1:50

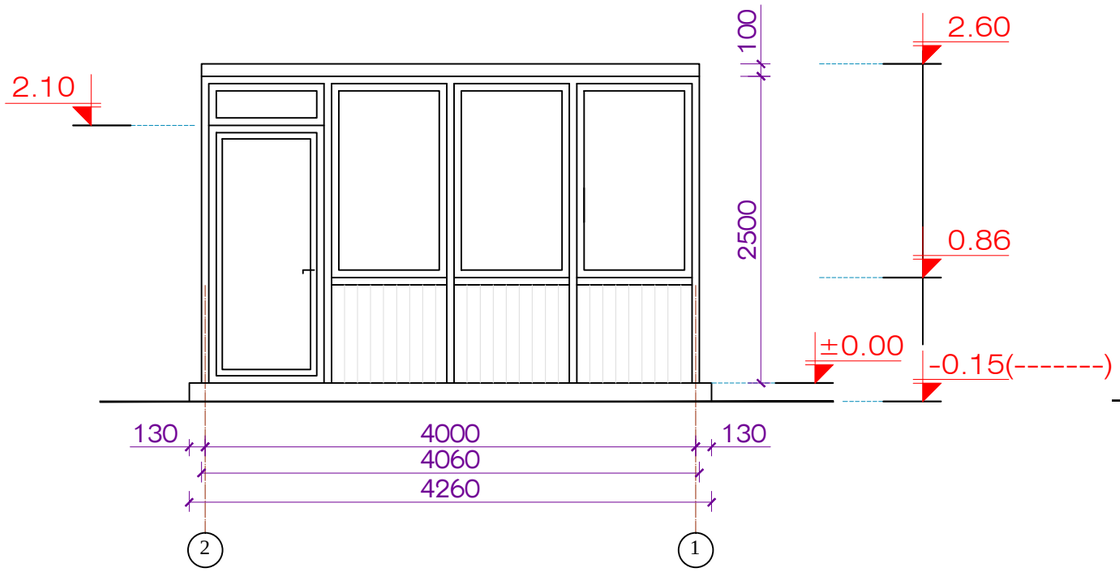

03 ფასადი B-A ღერძებში
მასშტაბი 1:50

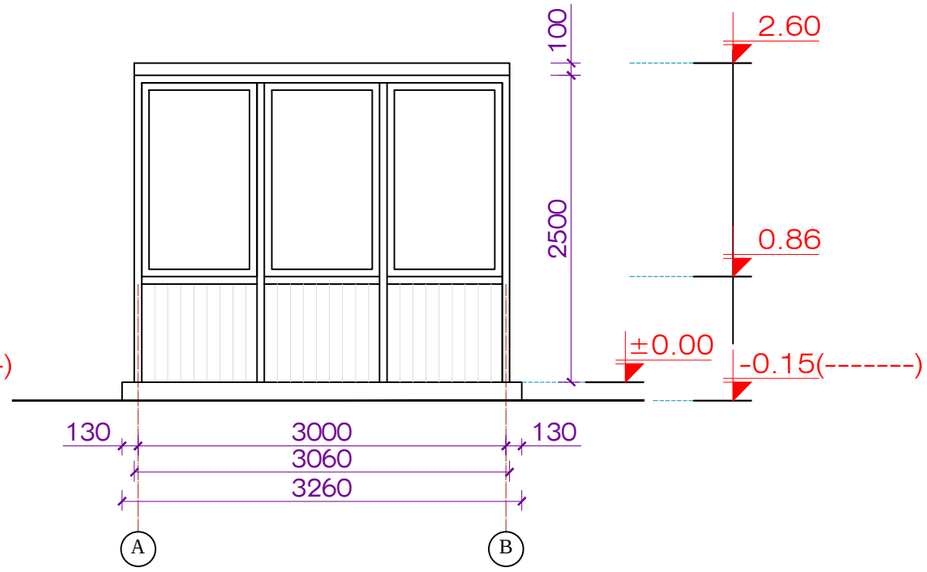

04 ფასადი A-B ღერძებში
მასშტაბი 1:50

INTEX ULTIMATE DESIGN
დამგეგმარებელი:
შპს „ინტექსი" ს/ს.: 211349753
ვაჟა ფშაველას გამზ. №16
0160 თბილისი, საქართველო

დამკვეთი: შპს „სოკარ ჯორჯია
პეტროლეუმი"
ID ნომერი: 202352514

ობიექტი:
ნავთობპროდუქტების საწყობი
მის.:
ქ.თბილისი , სადგურ ლილოს მიმდე-
ბარედ (ნაკვ. №005/061)

სიტუაციური გეგმა

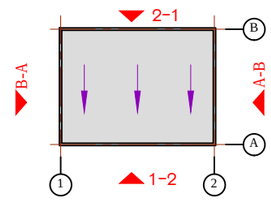

№	თარიღი	
1		
2		
3		
4		
5		
6		

გამოცემა: 08. 2019 წ.

პროექტის №

DWG FILE: SOCAR LPG TERMINAL

შეასრულა: ზ. ნადირაძე

შეამოწმა: თ. გოცირიძე

საავტორო უფლებები: INTEX ltd.

ნახაზი:
1. ფასადი 1-2 ღერძებში;
2. ფასადი B-A ღერძებში;
3. ფასადი 2-1 ღერძებში;
4. ფასადი A-B ღერძებში;

A-301

A3